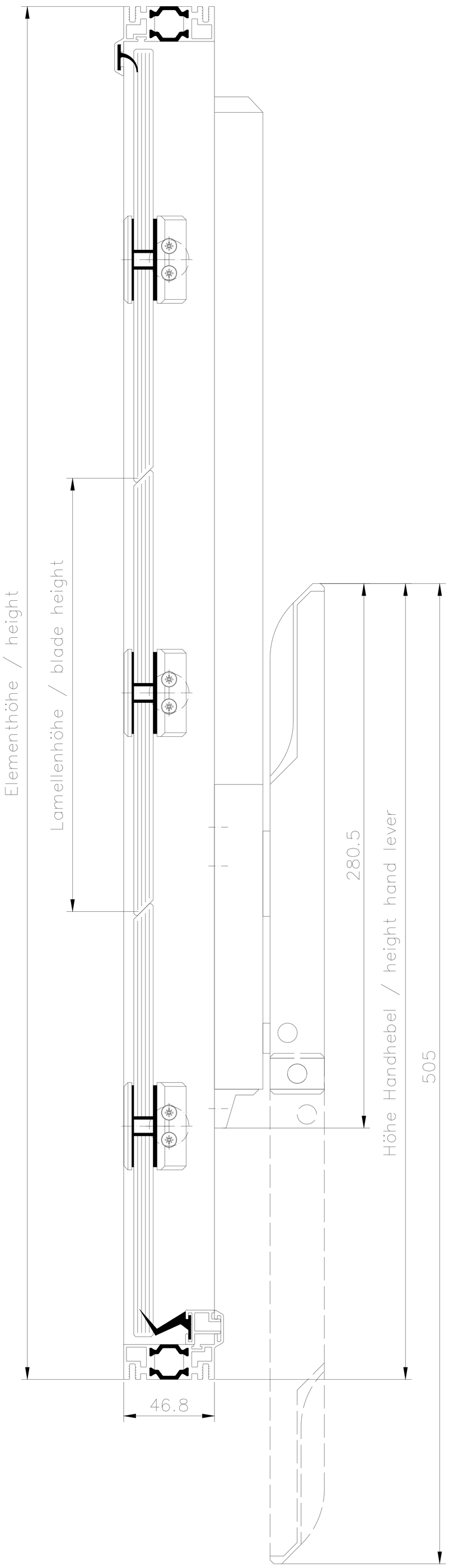

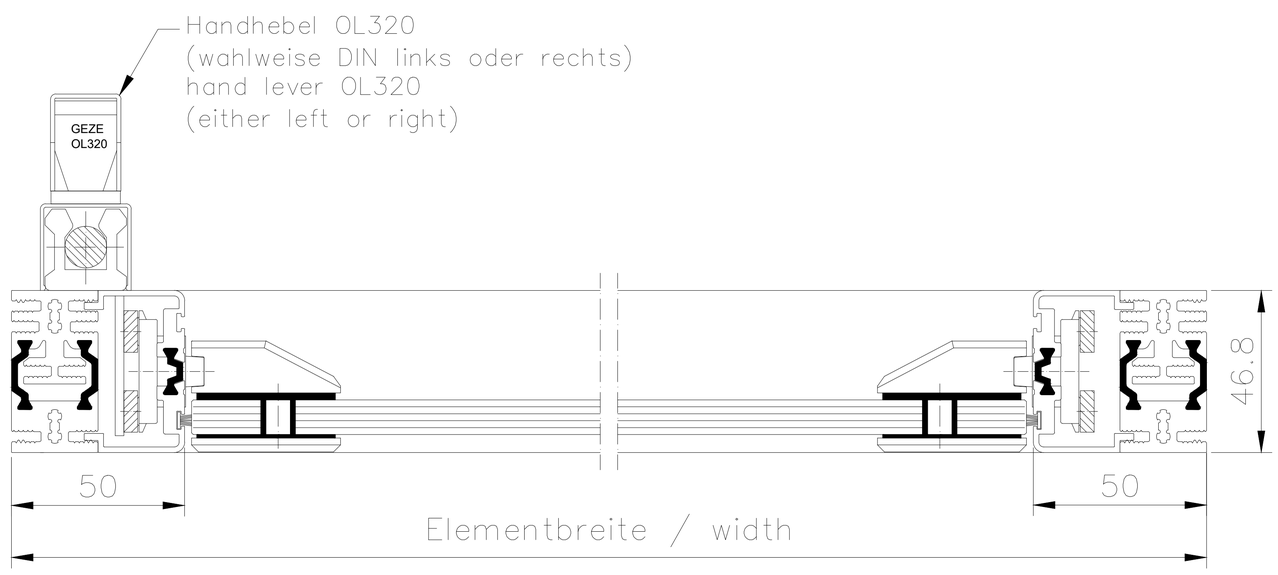

HAHN Lamellen	Hafenstraße 5 - 7 / D-63811 Stockstadt/Main Telefon +49 6027 4162-20 / Telefax +49 6027 4162-99 info@hahn-lamellenfenster.de / www.hahn-lamellenfenster.de			Maßstab:	Position:	Menge:	Blatt:
				Datum	Name	HAHN Lamellenfenster S9-45° mit Standardrahmen, Antrieb mit OL320 Handhebel	
			Berab.				
			Gepr.				
			Norm				
			Plan Nr.				
Pos.	Änderung	Datum	Name				

Diese Zeichnung ist Eigentum der Fa. HAHN Lamellenfenster GmbH. Jede Vervielfältigung, Verwertung oder Mitteilung an Dritte Personen ist strafbar und wird gerichtlich verfolgt. (Urheberrechtsschutz, Gesetz gegen unlaut. Wettbewerb B.G.B.)