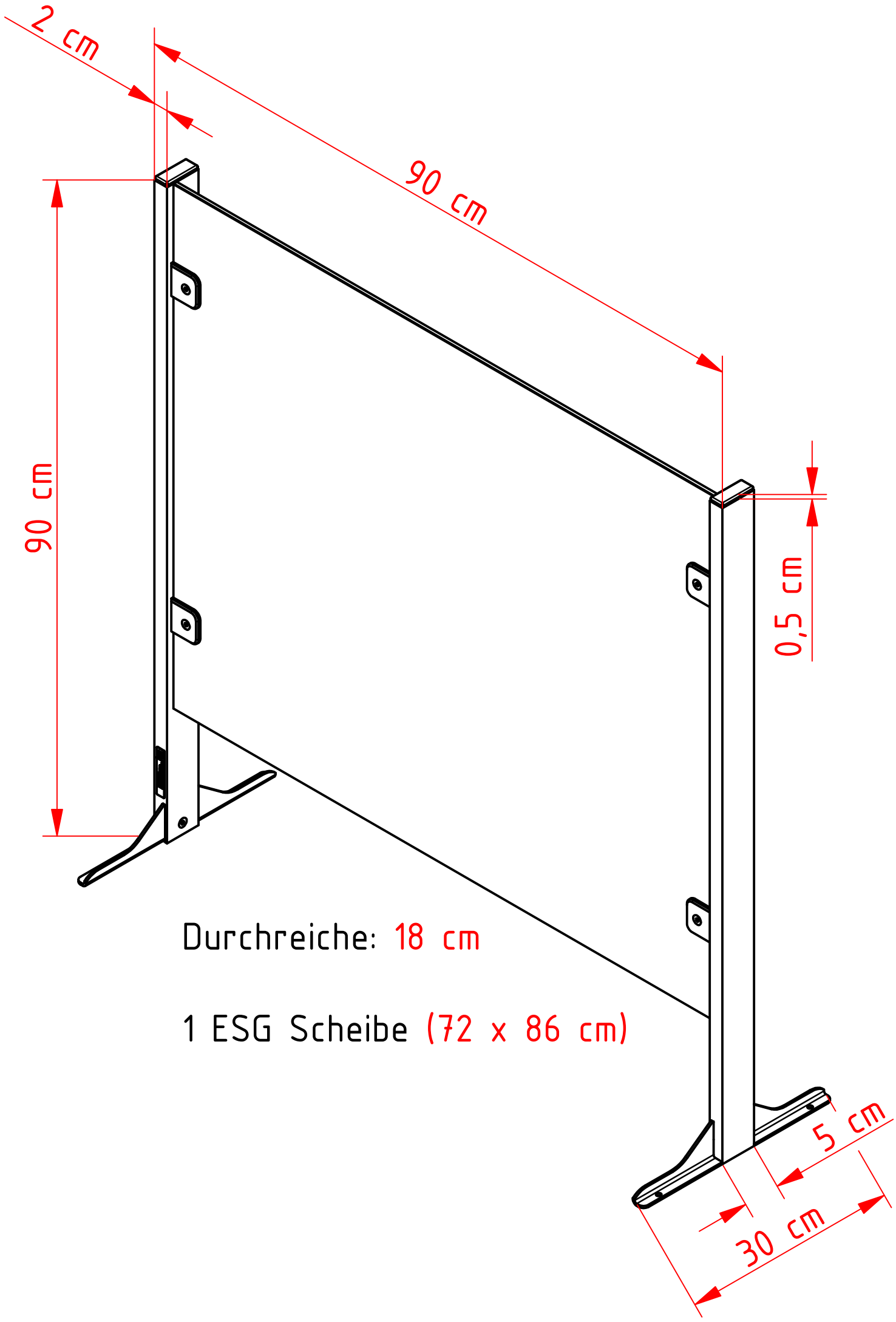

Durchreiche: 18 cm

1 ESG Scheibe (72 x 86 cm)