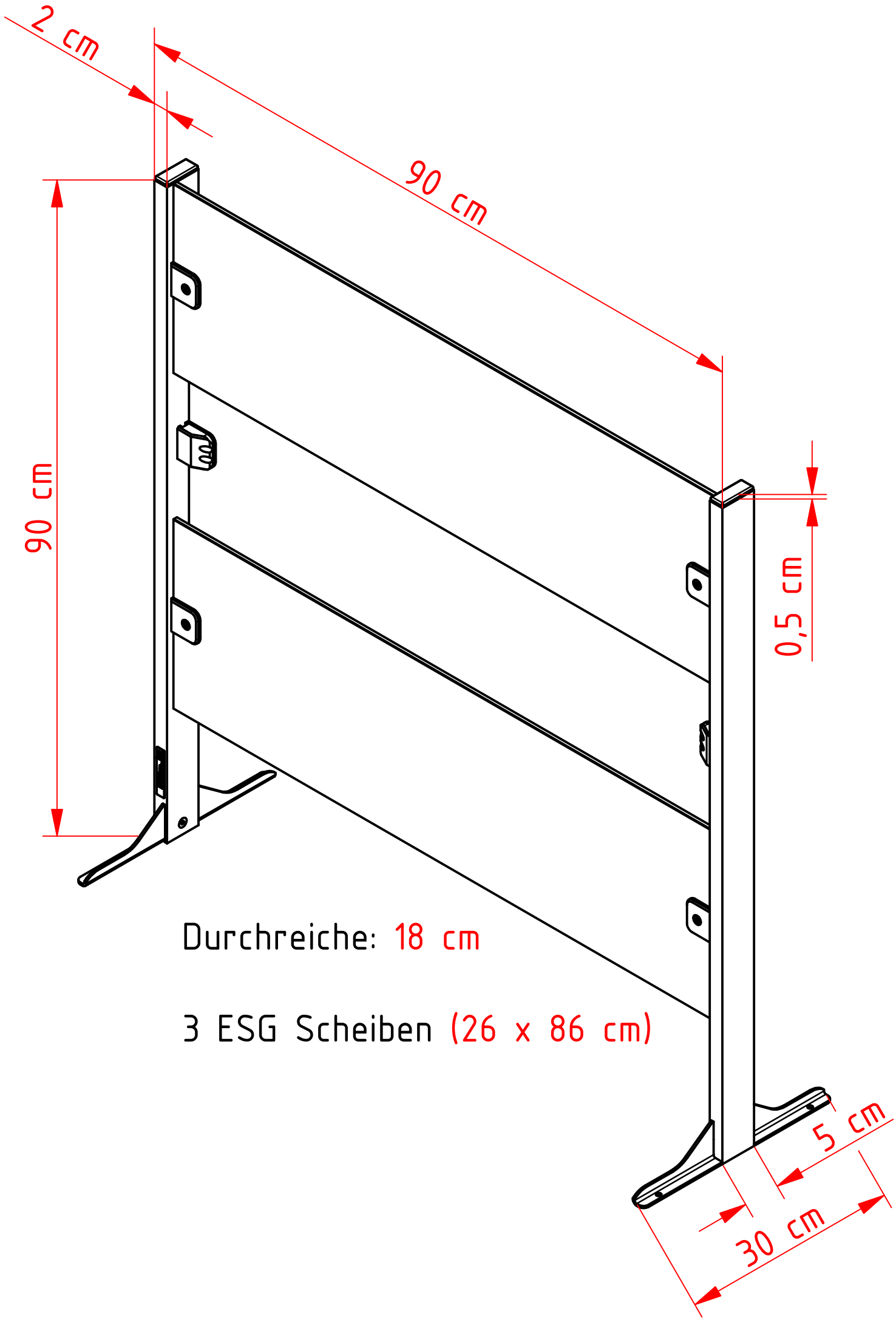

Durchreiche: 18 cm

3 ESG Scheiben (26 x 86 cm)