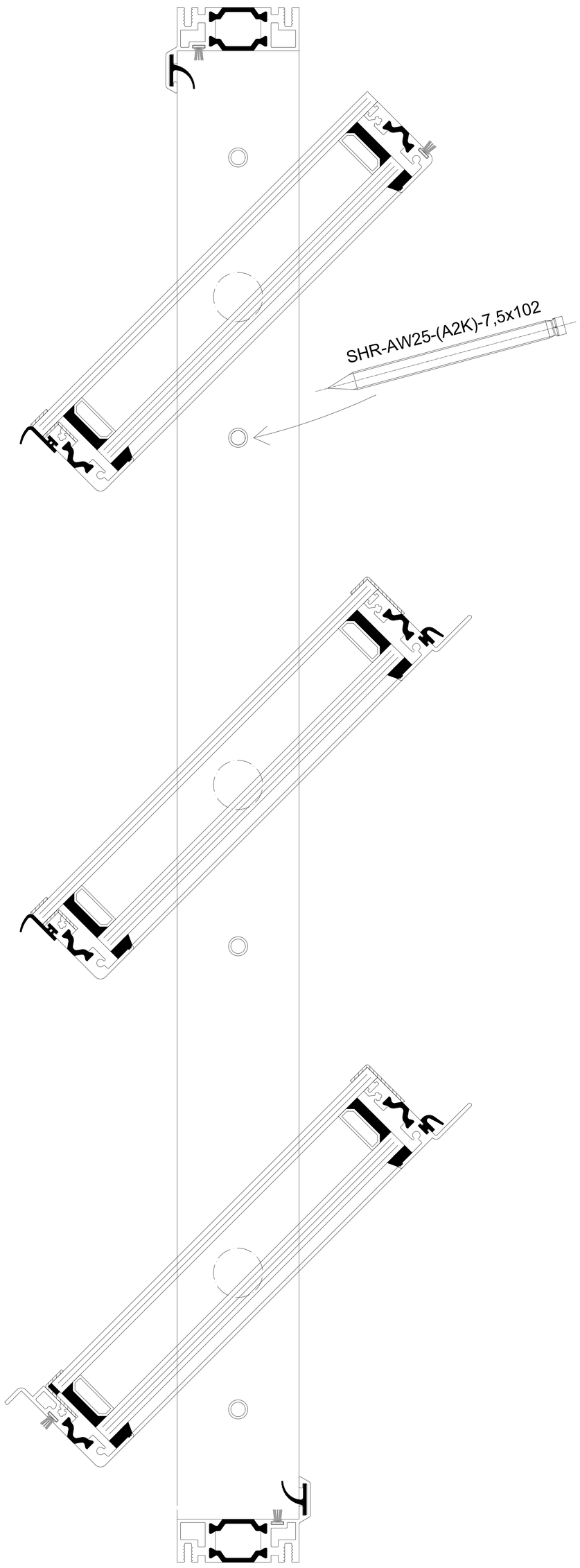

Einbau in Stahl

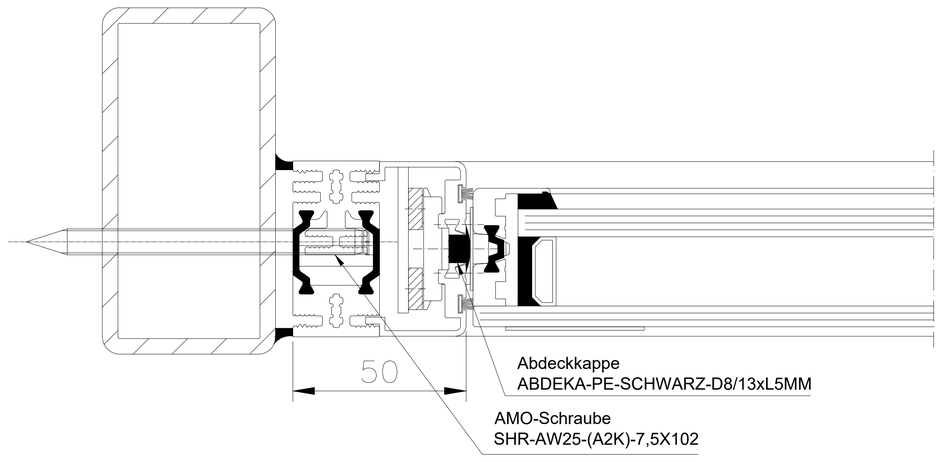

Einbau in Mauerwerk

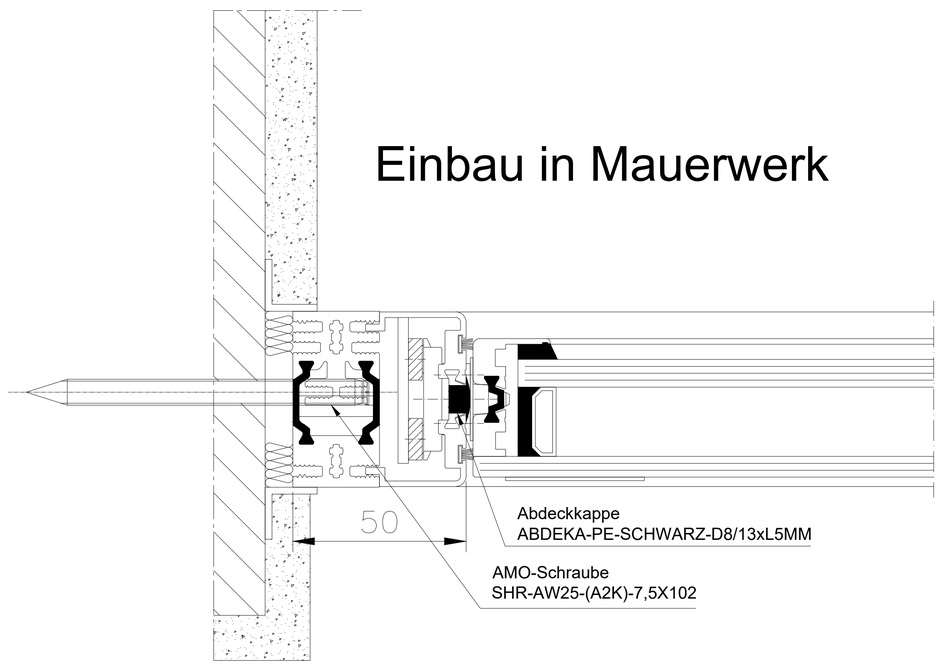

Einbau in Holz

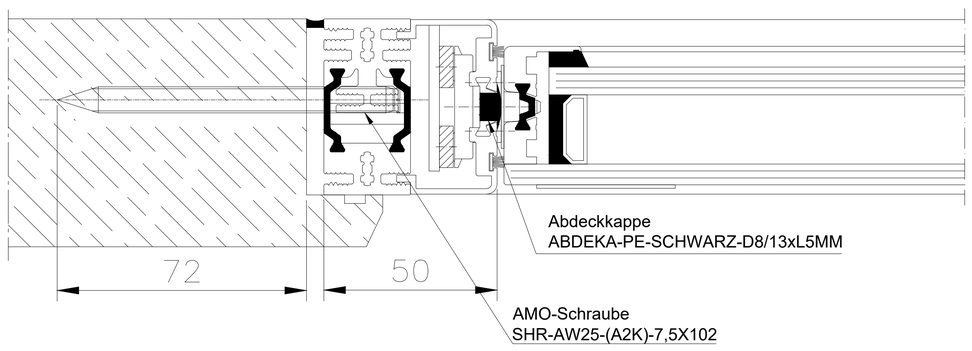

AMO-Schraube wird nicht mitgeliefert!
Schraubenlänge muss abhängig von Material
und Einschraubtiefe angepasst werden!

HAHN Lamellen
Hafenstraße 5 - 7 / D-63811 Stockstadt/Main
Telefon +49 6027 4162-20 / Telefax +49 6027 4162-99
info@hahn-lamellenfenster.de / www.hahn-lamellenfenster.de

Pos.	Änderung	Datum	Name

	Datum	Name
Berab.		
Gepr.		
Norm		
Plan Nr.		

Maßstab:	Position:	Menge:	Blatt:

HAHN Lamellenfenster S9-iVt-05 GG
mit Abstands-Montage-Schraube
(AMO)

Diese Zeichnung ist Eigentum der Fa. Hahn Lamellenfenster GmbH. Jede Vervielfältigung, Verwertung oder Mitteilung an Dritte Personen ist strafbar und wird gerichtlich verfolgt. (Urheberrechtsschutz, Gesetz gegen unlaut. Wettbewerb B.G.B.)