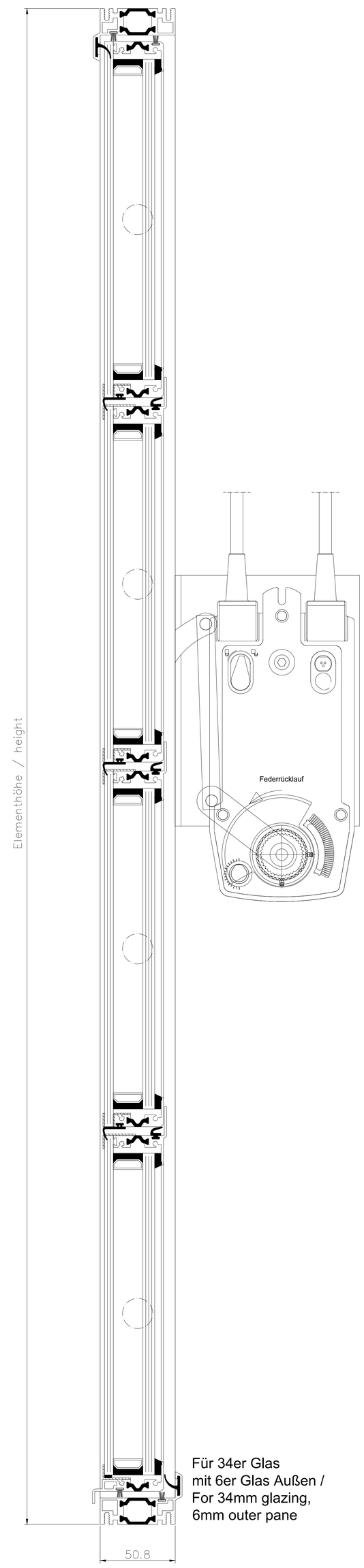

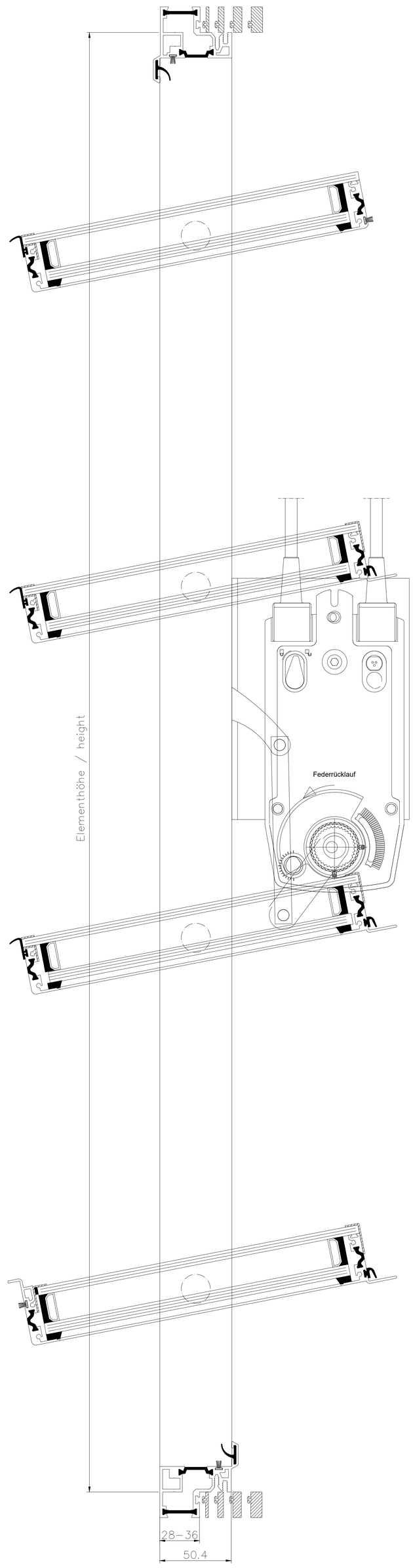

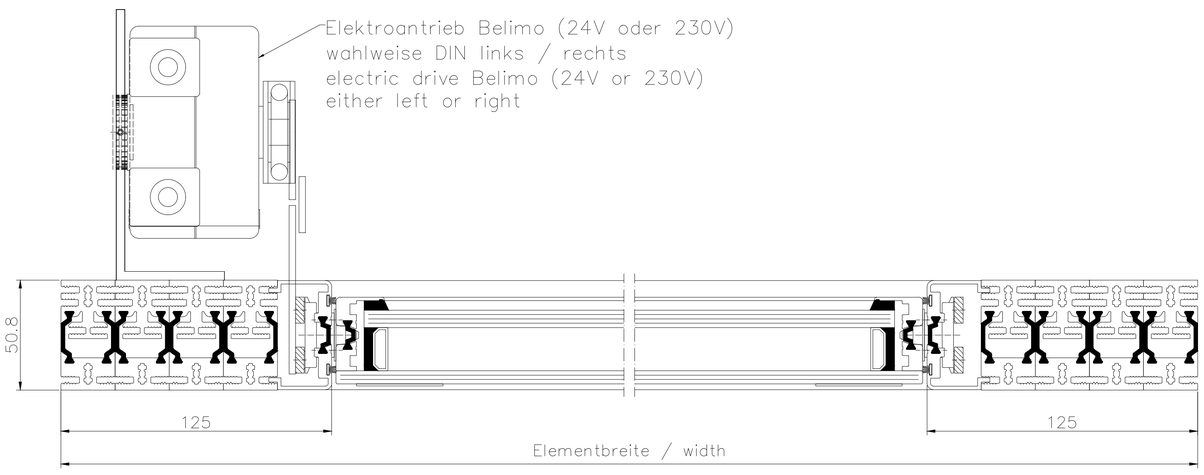

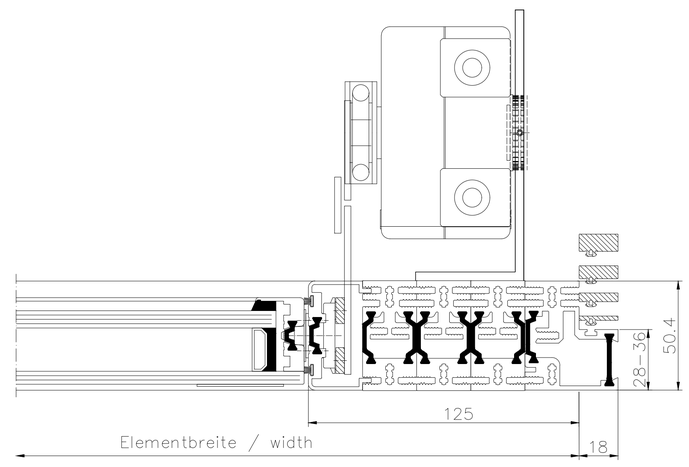

HAHN Lamellen
Hafenstraße 5 - 7 / D-63811 Stockstadt/Main
Telefon +49 6027 4162-20 / Telefax +49 6027 4162-99
info@hahn-lamellenfenster.de / www.hahn-lamellenfenster.de

Maßstab:	Position:	Menge:	Blatt:
1:1 (DIN A1)			

Pos.	Änderung	Datum	Name

	Datum	Name
Berab.		
Gepr.		
Norm		
Plan Nr.		

HAHN Lamellenfenster
S9-iVt-05 Ganzglas
Antrieb Belimo

Diese Zeichnung ist Eigentum der Fa. HAHN Lamellenfenster GmbH. Jede Vervielfältigung, Verwertung oder Mitteilung an Dritte Personen ist strafbar und wird gerichtlich verfolgt. (Urheberrechtsschutz, Gesetz gegen unlaut. Wettbewerb B.G.B.)